THIS PROJECT IS PART OF THE INTELLECTUAL PROPERTY OF THE OFFICE UMPRAUM ARQUITETOS ASSOCIADOS ACCORDING TO THE BRAZILLIAN LAW 9610/98. ITS REPRODUCTION, COPY OR ANY UNAUTHORIZED USE WILL BE PUNISHED BY THE LAW.

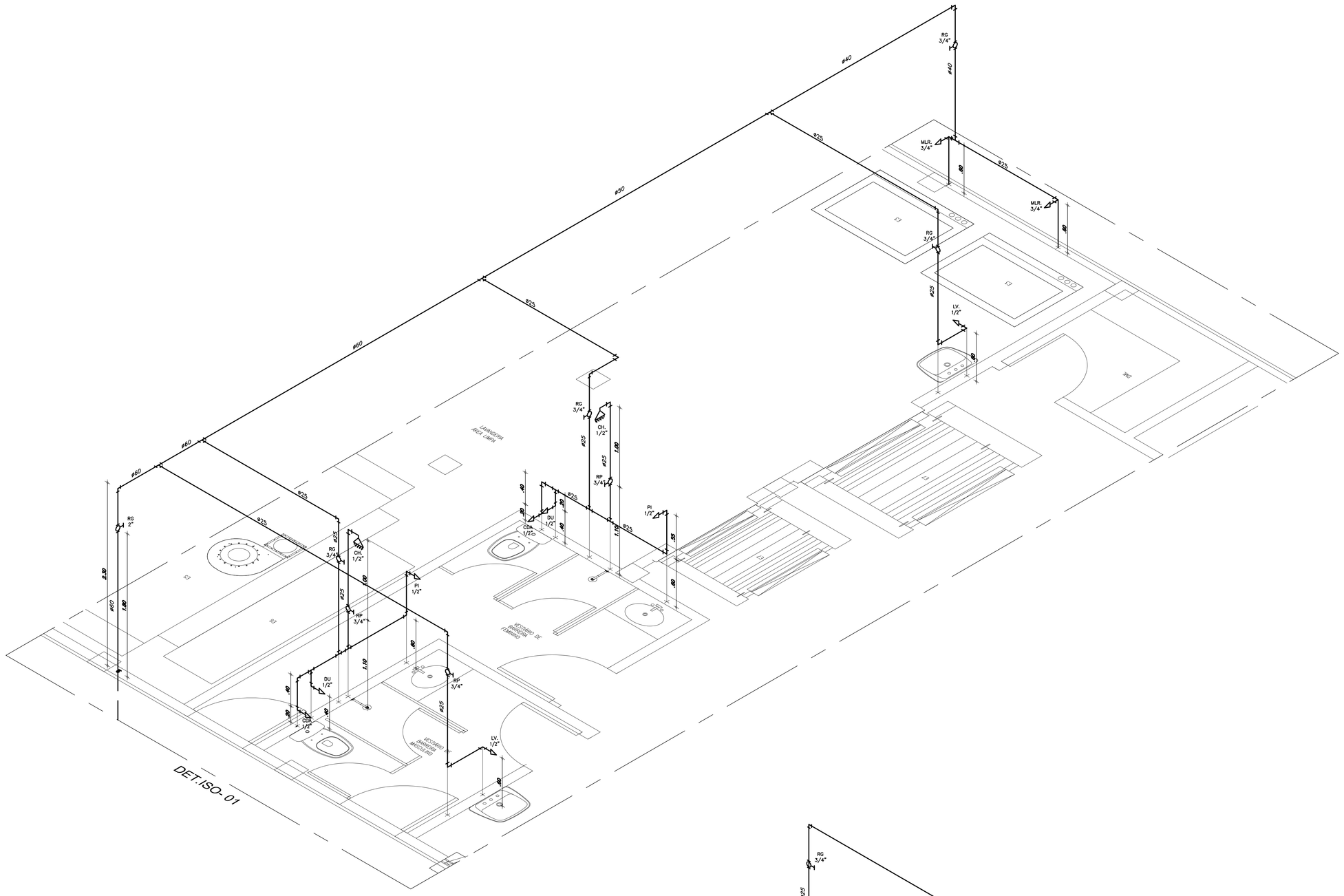

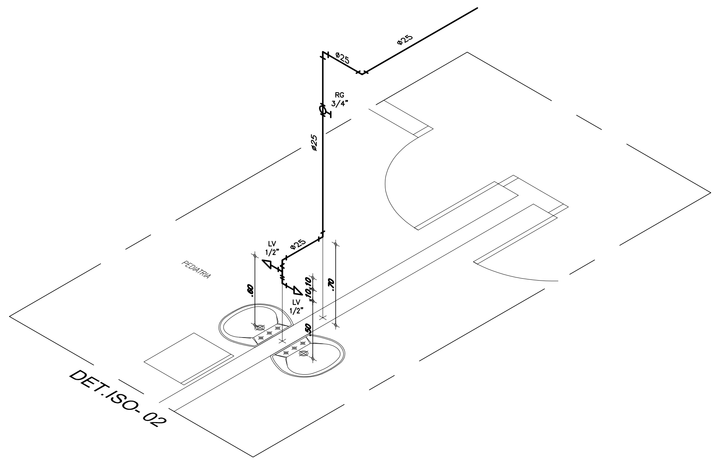

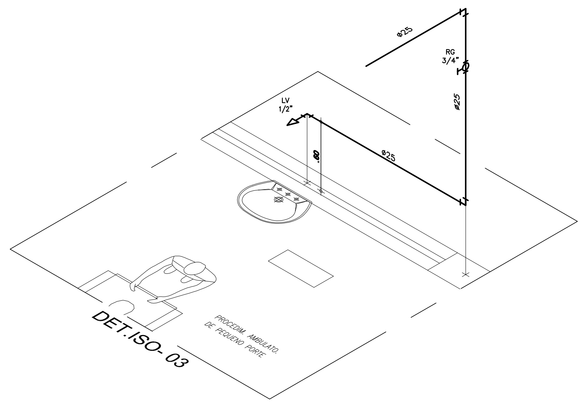

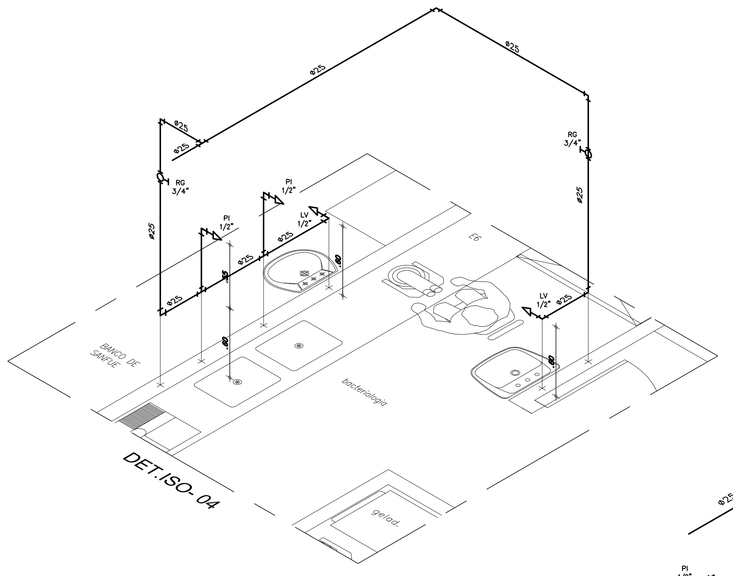

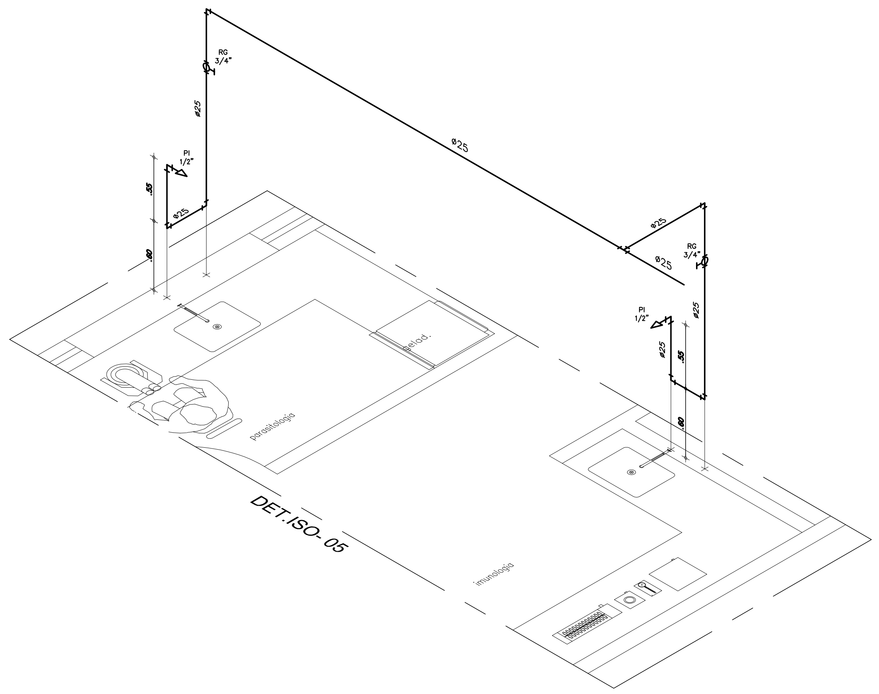

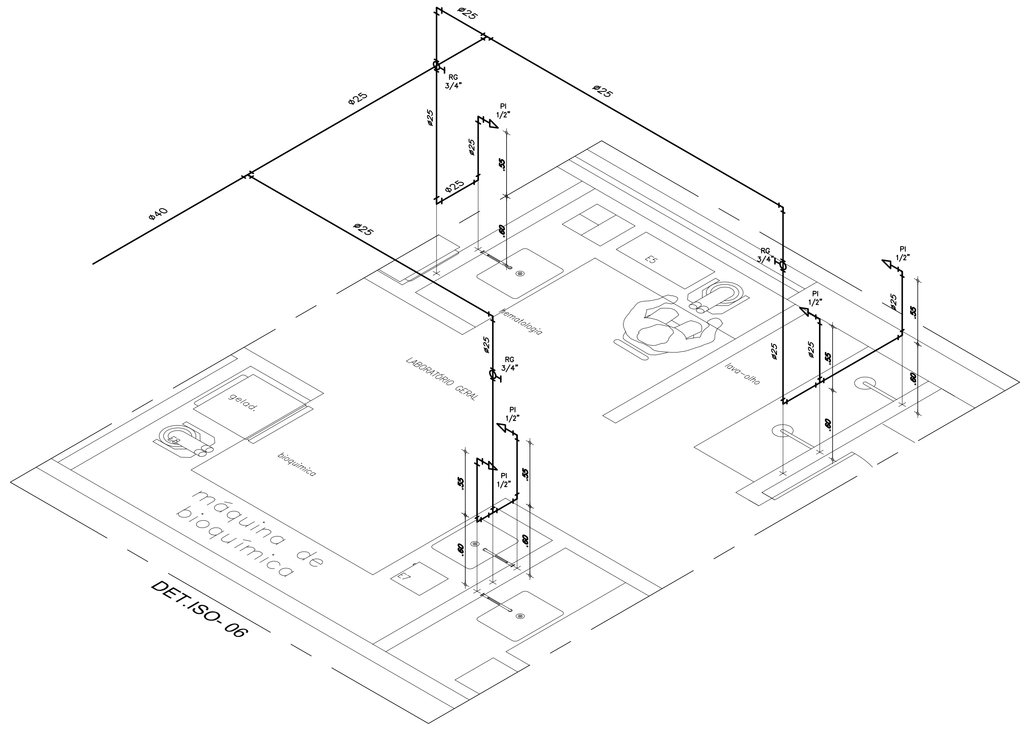

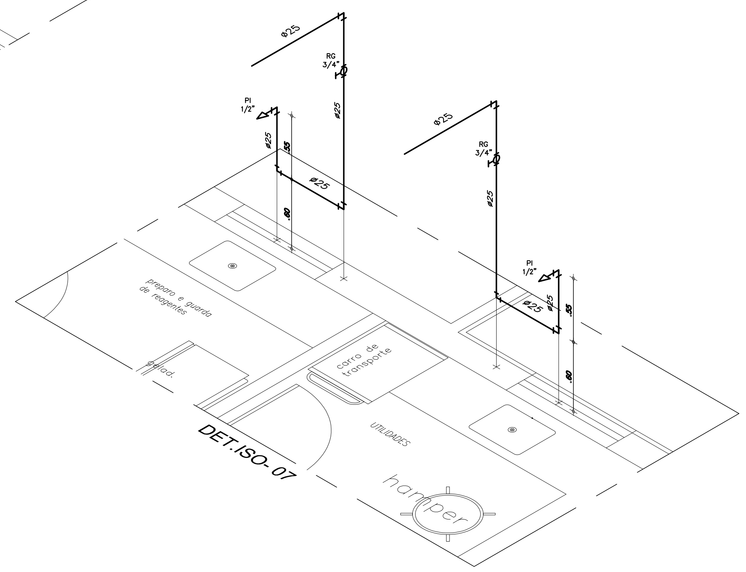

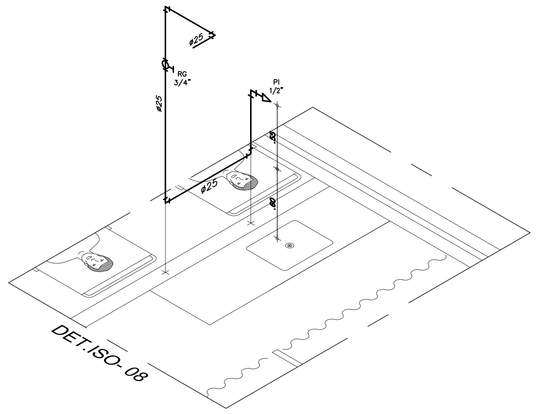

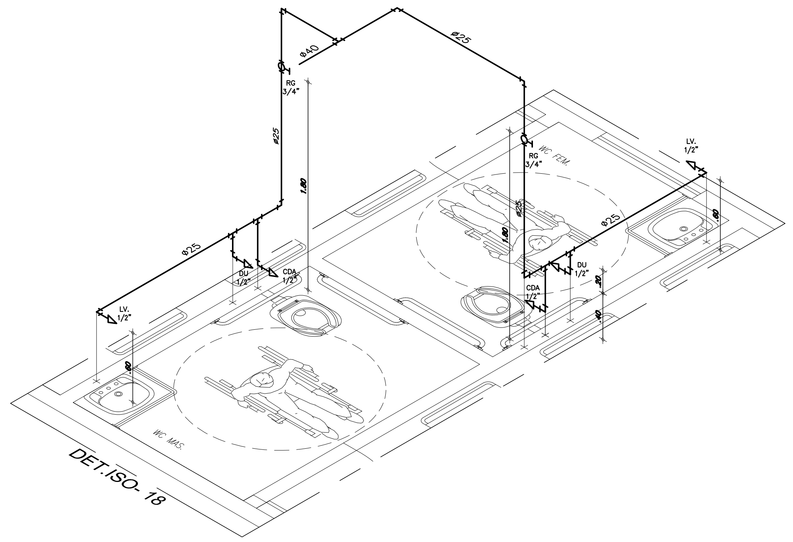

LEGENDA:

CREA PROJETO	CREA CONSTRUÇÃO
CAGECE	COELCE
SEMACE	BOMBEIROS
ISS - P	ISS - C
PROPRIETÁRIO: PROJETO: ENCAUX: CONSTRUÇÃO:	PREFEITURA

NOTAS

01. Todas as medidas deste documento estão em metro.
02. Para chamadas de cortes e detalhamentos seguir o padrão:
    - Indica o número do desenho
    - Indica o número da prancha onde está o desenho acima
    - Indica o número do desenho
    - Indica o número da prancha onde está o desenho acima
03. Conferir escalas indicadas no desenho
04. Em caso de dúvida, entrar em contato com o(s) arquiteto(s) responsável(s).
05. As coordenadas, caso existentes, são extraídas do levantamento topográfico.
06. Conferir medidas in loco para execução de esquadrias, vidros e bancadas.
07. O escritório não se responsabiliza por alterações de projeto ou soluções executadas sem conhecimento dos arquitetos responsáveis.

REV.	DESCRIÇÃO	DESENHO	DATA	PROJ.	APROV.

umpraum arquitetos associados

PROJETO
PROJETO HIDRAULICO
HOSPITAL MUNICIPAL EDUARDO DIAS - ARACATI /CE

SETOR: GERAL

FASE: PROJETO EXECUTIVO

ÁREA CONSTRUÍDA: 0000,00m²

TÍTULO: DETALHES

ESCALA: 1/125

PROJETISTA(S): CARLOS ALBERTO C. DA CUNHA — A 3984 - 5

NÚMERO: 03

DATA: Maio de 2016

NOME DO ARQUIVO:

ESTE PROJETO FAZ PARTE DO ACERVO INTELECTUAL DO ESCRITÓRIO UMPRAUM ARQUITETOS ASSOCIADOS SEGUNDO A LEI 9610/98 E SUA REPRODUÇÃO, CÓPIA OU USO ILEGAL SEM AUTORIZAÇÃO DO PROPRIETÁRIO SERÁ PUNIDO CONFORME OS ATRIBUTOS DA LEI.