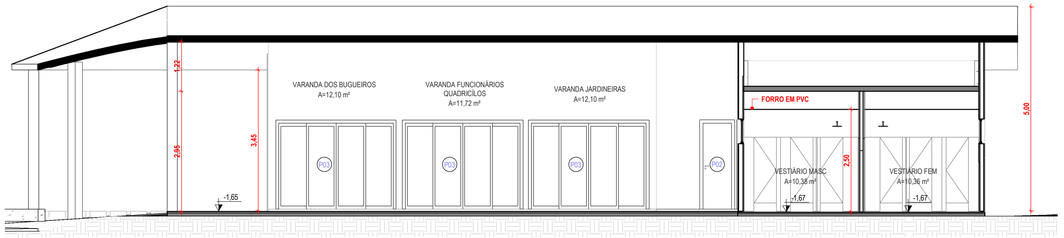

4 CORTE C
1 : 75

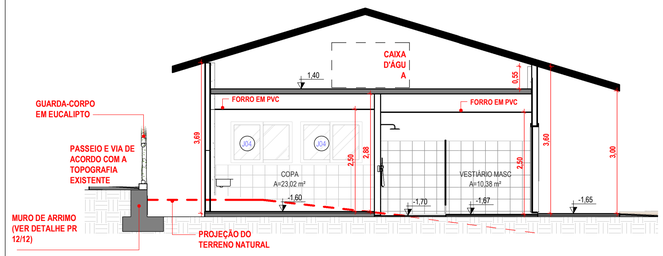

2 CORTE A
1 : 75

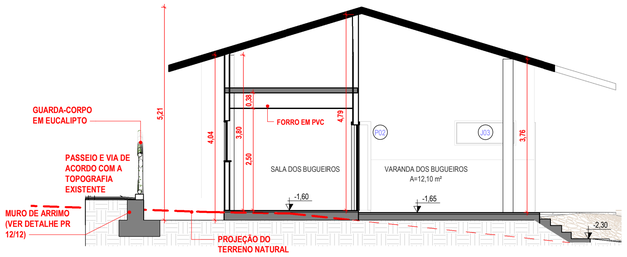

1 CORTE A
1 : 75

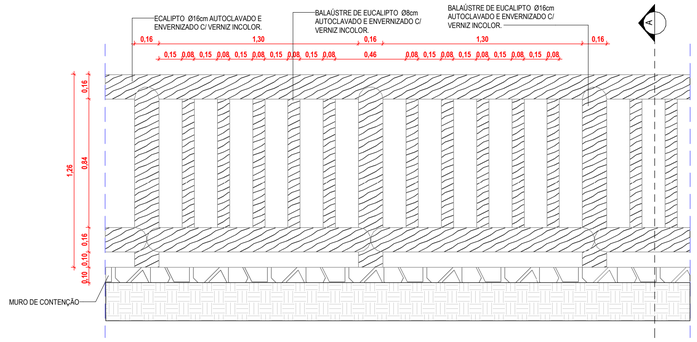

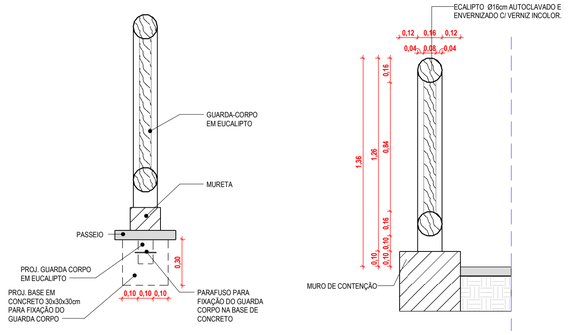

DETALHE - GUARDA CORPO
1 : 20

3 FACHADA NORTE
1 : 75

6 FACHADA LESTE
1 : 75

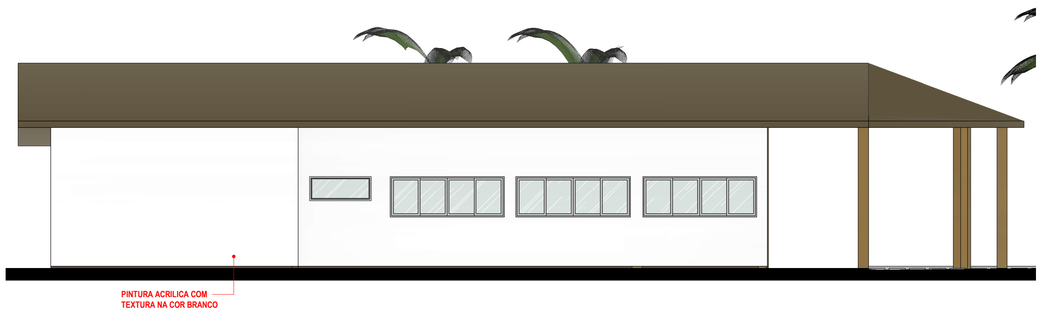

5 FACHADA SUL
1 : 75

7 FACHADA OESTE
1 : 75

ASSINATURAS E APROVAÇÃO

PROJETISTA	PROPRIETÁRIO
LEONARDO SILVEIRA LIMA ENGENHEIRO CIVIL - RNP: 0601581067	

APROVAÇÃO

GEOPAC
RUA CALIXTO MACHADO, Nº27, SALA 04
BAIRRO: PIRES FACANHA | EUSÉBIO/CE
FONE: 85 3241.3147| EMAIL: GEOPAC@GEOPAC.COM.BR

PROPRIETÁRIO:
PREFEITURA MUNICIPAL DE ARACATI

OBRA:
CONST. DA CENTRAL DE TURISMO E SEDE DOS BUGUEIROS DE CANOA QUEBRADA

PROJETO:
CONSTRUÇÃO DA SEDE DOS BUGUEIROS

IDENTIFICAÇÃO DOS DESENHOS:
CORTES
FACHADAS

LOCAL:		DATA:	PRANCHA:
ARACATI/CE		OUT/23	06/12
DESENHO: ARIELLY EDUARDA	ESCALA: INDICADA	ARQUIVO:	